FUNZIONE KEY
ALLO SPEGNIMENTO DEL QUADRO CONDUCENTE LA BOTOLA, SE APERTA, SI CHIUDERA' AUTOMATICAMENTE.
ALLA RIACCENSIONE DEL QUADRO LA BOTOLA, SE ERA APERTA AL MOMENTO DELLO SPEGNIMENTO, SI RIAPRIRA' AUTOMATICAMENTE

KEY FUNCTION
WHEN THE IGNITION KEY IS TURNED OFF, THE ROOF HATCH, IF OPEN, WILL CLOSE AUTOMATICALLY.
WHEN THE IGNITION KEY IS TURNED ON AGAIN, THE ROOF HATCH, IF IT WAS OPEN AT THE TIME OF TURNING OFF, WILL REOPEN AUTOMATICALLY

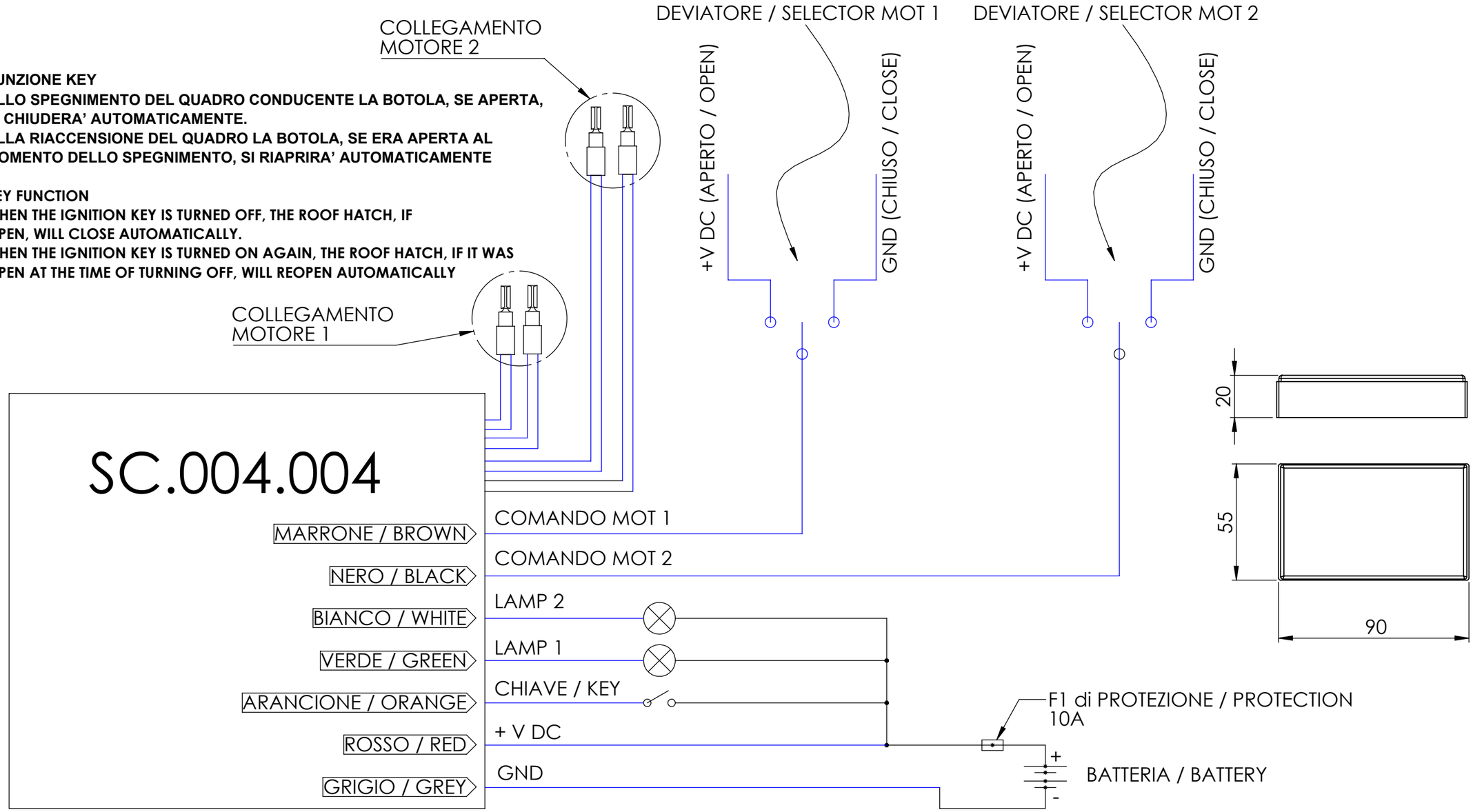

ATTENZIONE : NON ALIMENTARE MAI DIRETTAMENTE IL MOTORE MA GESTIRE LA MOVIMENTAZIONE DAI CAVI DELLA SCHEDA

WARNING : DO NOT POWER THE MOTOR DIRECTLY. MANAGE ITS MOTION THROUGH THE CONTROL BOARD WIRING

NOTA \NOTE
V DC: +12V/+24V
A SECONDA DELLA VERSIONE / DEPENDING ON THE VERSION

UNITA' / UNIT: mm	MATERIALE / MATERIAL: PA66 NERO V0	TRATTAMENTO / TREATMENT	QUANTITA' / QUANTITY
DESCRIZIONE / DESCRIPTION: SCHEDA UNICA DOP/MOT BOTOLA 12/24V VERSIONE STANDARD SENZA CONNETTORI			DISEGNATO - DRAWN: Gistri J.
GRADO DI PRECISIONE / ACCURACY: M	PESO gr. / WEIGHT gr.: 120.9373	COMMESSA / PROJECT	APPROVATO - ISSUED: Scalabrini
NOTE / NOTES		FISSAGGIO / FIXING	DATA - DATE: 30/08/2022
TESSUTO / TEXTILE	COLORE COPRITESSUTO / CASSETTE COLOR	DIMENSIONI / DIMENSION	SCALA - SCALE
MOTORE / MOTOR	FRENO / BRAKE; RALLENTATORE / SLOW MOTION	CLIENTE / CLIENT	FOGLIO - SHEET: 1 di 1
Disegno di proprietà SCALABROS Srl Vietata la riproduzione non autorizzata	MODELLO SCALABROS / SCALABROS MODEL: SC.004.004	CODICE CLIENTE / CLIENT CODE	REVISIONE - REVISION: 01

SCALABROS
REVOLUTIONARY BUS & R.V. COMPONENTS

DATA REVISIONE -- REVISION DATE	NOTE REVISIONE -- REVISION NOTES
01 12/05/2026	INSERITO WARNING E DIMENSIONI INGOMBRO - FDS

A3